ROMA CAPITALE

Municipio Roma IV- Area Tecnica

INTERVENTI DI MANUTENZIONE STRAORDINARIA DA ESEGUIRE NELLA SCUOLA DELL'INFANZIA "MARY POPPINS" VIA C. MASSINI N.44 AI FINI DELL'ADEGUAMENTO ALLA NORMATIVA ANTINCENDIO D.L. 244 DEL 30/12/2016

PROGETTO ESECUTIVO

Numero Tavola	scala	Titolo Tavola
All. C08	1:50	PIANTA PIANO RIALZATO Vie di esodo

Progettista

IIDGE DI GIROLAMO ENGINEERING

Dott. Ing. FERDINANDO DI GIROLAMO ORDINE INGEGNERI ROMA n. A24033 settore a-b-c

Responsabile del Procedimento
Direttore area tecnica

Ing. Fabrizio Mazzenga

EDIZ.	DATA	DESCRIZIONE	DISEGNATO	CONTROLLATO	APPROVATO
	NOVEMBRE 2017				

LEGENDA

	Idrante soprasuolo
	Idrante a muro con flessibile e lancia
	Attacco per autopompa
	Uscita di sicurezza verso l'alto
	Uscita di sicurezza orizzontale
	Uscita di sicurezza verso il basso
	Uscita di sicurezza diversamente abili
E	Estintore portatile
RI	Area Protetta da Impianto Automatico di Rivelazione Fumi
S	Area Coperta da impianto d'Illuminazione di Sicurezza
Rg	Area Protetta da Impianto Automatico di Rivelazione Gas
	Pannello "Allarme Incendio " Ottico - Acustico
	Porta resistente al fuoco REI 120
	Pulsante Allarme Manuale
	Interruttore di Sgancio Impianto Elettrico Generale
	Muratura Resistente Al Fuoco (REI)

Illuminazione di Sicurezza - SEMPRE ACCESSA

con Frecce di Indicazione di USCITA
Conformità alle Norme UNI 7543
Dimensioni:Parte I, Colorazione:Parte II
Livello di Illuminamento min. 5[lux], con autonomia > 30 minuti
tempo di ricarica < 12 ore, ad 1[m] di altezza dal piano di calp
lungo le vie di uscita, e non inferiore
2[lx] negli altri ambienti
accessibili al pubblico:
(DM 19/08/96, Titolo XIII, Art. 13.2)
MONTAGGIO A PARETE AD ALTEZZA H=2,5m

CARATTERISTICHE GEOMETRICHE DEI SEGNALI

D.P.R. N° 493 DEL 14.08.1996

$B \cdot P = A \geq l^2/2.000$

A[m] = SUPERFICE DEL SEGNALE
l[m] = DISTANZA ALLA QUALE DEVE ESSERE RICONOSCIBILE

CEN TC 169 pr EN 1838

$D = S \cdot P$

D[m] = DISTANZA DI OSSERVAZIONE
P[m] = ALTEZZA DEL PITTOGRAMMA
S=100 PER SEGNALI ILLUMINATI DALL'ESTERNO
S=200 PER SEGNALI ILLUMINATI DALL'INTERNO

CASSETTA DI PRIMO SOCCORSO

Fornitura e posa in opera di **Gruppo di pressurizzazione antincendio** a norma UNI EN 12845 composto da due elettropompe più pilota con portata cadauna pompa 24 m³/h prevalenza 500 Kpa, 2 serbatoi la cui capienza totale è di 20.000 lt.

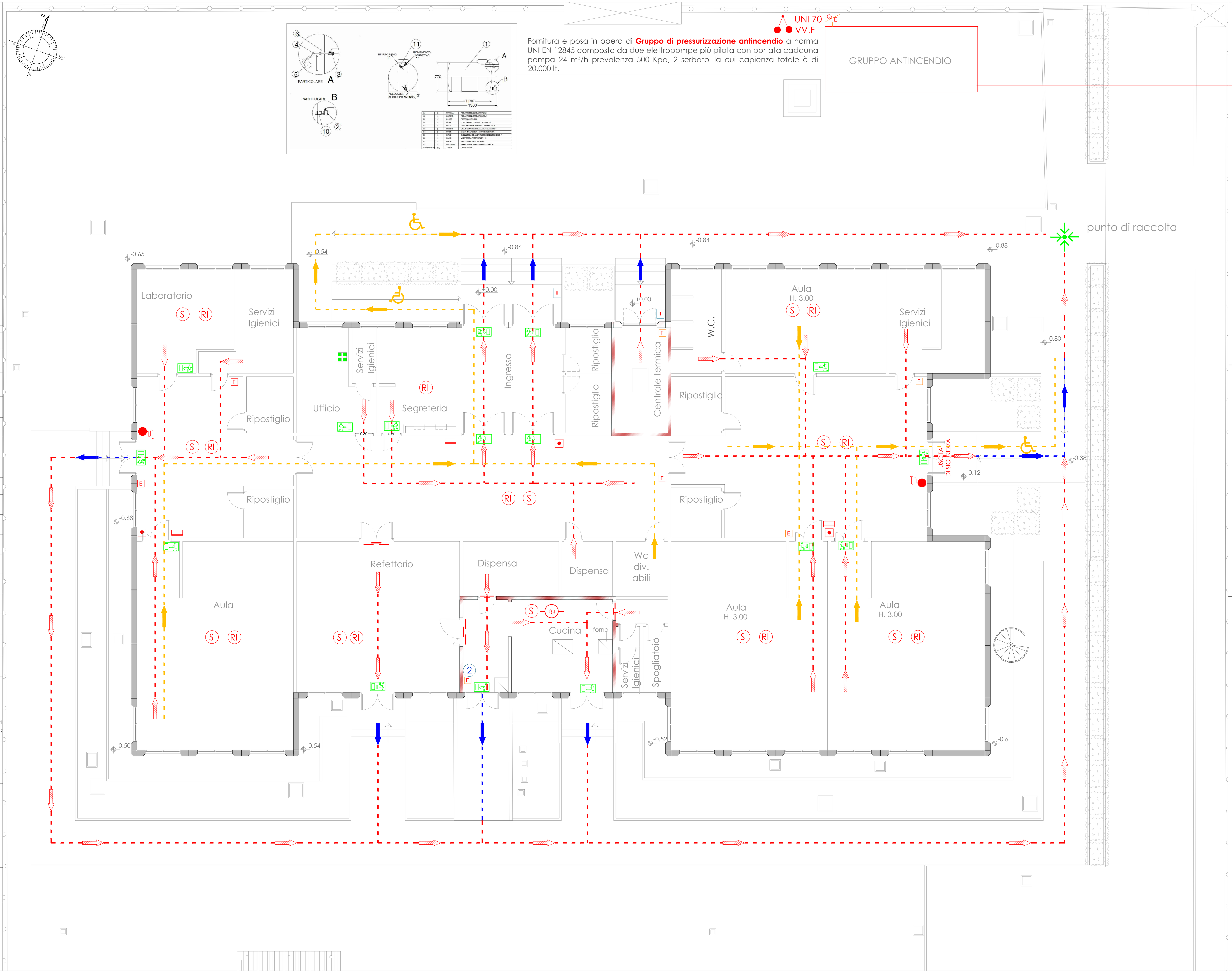

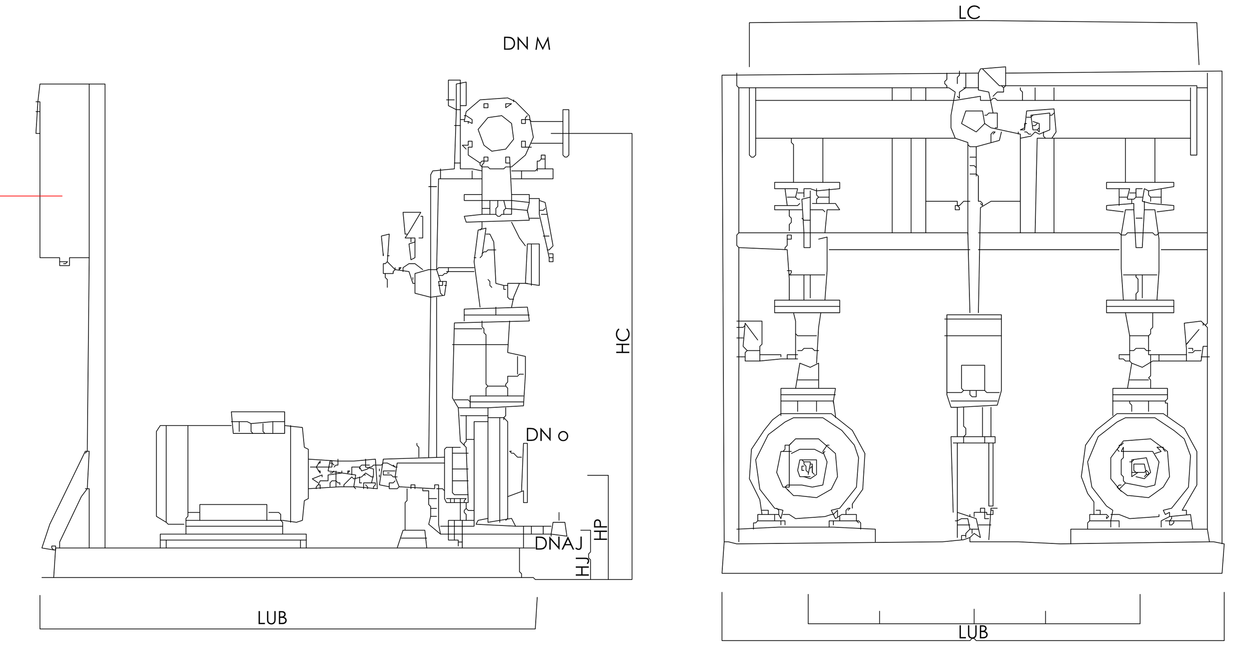

Collet. Mandata	Stacco centr. collet.	Attacchi pompe	Attacchi princ.	Attacchi pompa pilota	Tronchetto conico mandata	Diametri valvole princ.	Basamento Lungh. LUB	Basamento Largh. LAB	Altezza da terra princ. HP	Altezza da terra pilota HJ	Altezza da terra collettore HC	Interasse pompe princ. I	Larghezza collettore LC	Peso senza serbatoio Kg	Volume serbatoio Diesel Litri
65	50	50	32	1"	32 x 50	50	1500	1440	280	150	1159	500	1350	810	30 *)

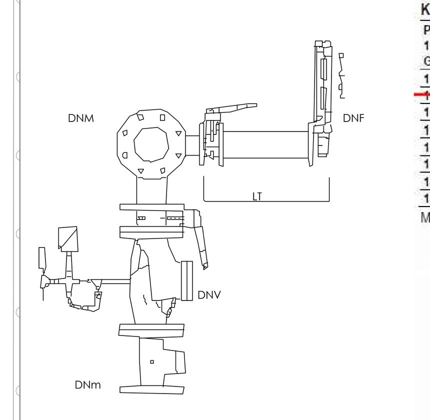

Kit misuratore di portata

Per sistemi 1 pompa princ. Grandezza	2 pompe princ. Grandezza	Kit Misuratore	Collettore mandata DNM	Stacco su collettore per flussimetro DNF	Lunghezza tubo di misura L	Valvola intercettazione DN	Flussimetro DN e max. portata
1-040-025 -...	2-040-025 -...	Kit Fluss. Fire x 040-025 -	DN 50	DN 40	507	DN 40	Flussimetro DN40 - 40 m3/h
1-050-032 -...	2-050-032 -...	Kit Fluss. Fire x 050-032 -	DN 65	DN 50	507	DN 50	Flussimetro DN50 - 65 m3/h
1-065-040 -...	2-065-040 -...	Kit Fluss. Fire x 065-040 -	DN 80	DN 65	574	DN 65	Flussimetro DN65 - 100 m3/h
1-065-050 -...	2-065-050 -...	Kit Fluss. Fire x 065-050 -	DN 100	DN 80	694	DN 80	Flussimetro DN80 - 130 m3/h
1-080-065 -...	2-080-065 -...	Kit Fluss. Fire x 080-065 -	DN 125	DN 100	831	DN 100	Flussimetro DN100 - 200 m3/h
1-100-080 -...	2-100-080 -...	Kit Fluss. Fire x 100-080 -	DN 150	DN 125	997	DN 125	Flussimetro DN125 - 300 m3/h
1-125-100 -...	2-125-100 -...	Kit Fluss. Fire x 125-100 -	DN 200	DN 150	1179	DN 150	Flussimetro DN150 - 450 m3/h
1-150-125 -...	2-150-125 -...	Kit Fluss. Fire x 150-125 -	DN 250	DN 200	1527	DN 200	Flussimetro DN200 - 800 m3/h

Misuratore di portata (flussimetro) completo di:

- valvola d'intercettazione
- tubo di misura di lunghezza pari a 5 volte il DN del flussimetro

Kit tronchetto di aspirazione Per sistemi Grandezza	Aspirazione pompa DN a	Per installazione SOTTOBATTENTE (10.6.1): rispettando il limite di velocità dell'acqua < 1,8 m/s nella tubazione di aspirazione — Portata max. 1) fino m3/h	Tronchetto conico eccentrico di aspirazione completo di valvola d'intercettazione e manovuotometro — DN cono DN x DN	DN a	DN i	L [mm]	Per installazione SOPRABATTENTE: (10.6.1): rispettando il limite di velocità dell'acqua < 1,5 m/s nella tubazione di aspirazione — Portata max. 1) fino m3/h	Tronchetto conico eccentrico di aspirazione completo di valvola d'intercettazione e manovuotometro — DN cono DN x DN	DN a	DN i	L [mm]
040-025-160		20	DN 40 x DN 65	40	65	77	-	-	-	-	-
040-025-200	40	32	DN 40 x DN 80	40	80	112	26	DN 40 x DN 80	40	80	112
		50	DN 40 x DN 100	40	100	182	42	DN 40 x DN 100	40	100	182
050-032-160.1		20	DN 50 x DN 65	50	65		-	-	-	-	-
050-032-200.1	50	32	DN 50 x DN 80	50	80	103	26	DN 50 x DN 80	50	80	103
050-032-250.1		50	DN 50 x DN 100	50	100	174	42	DN 50 x DN 100	50	100	174
		75	DN 50 x DN 125	50	125	244	60	DN 50 x DN 125	50	125	244
050-032-160		20	DN 50 x DN 65	50	65		-	-	-	-	-
050-032-200	50	32	DN 50 x DN 80	50	80	103	26	DN 50 x DN 80	50	80	103
050-032-250		50	DN 50 x DN 100	50	100	174	42	DN 50 x DN 100	50	100	174
		75	DN 50 x DN 125	50	125	244	60	DN 50 x DN 125	50	125	244

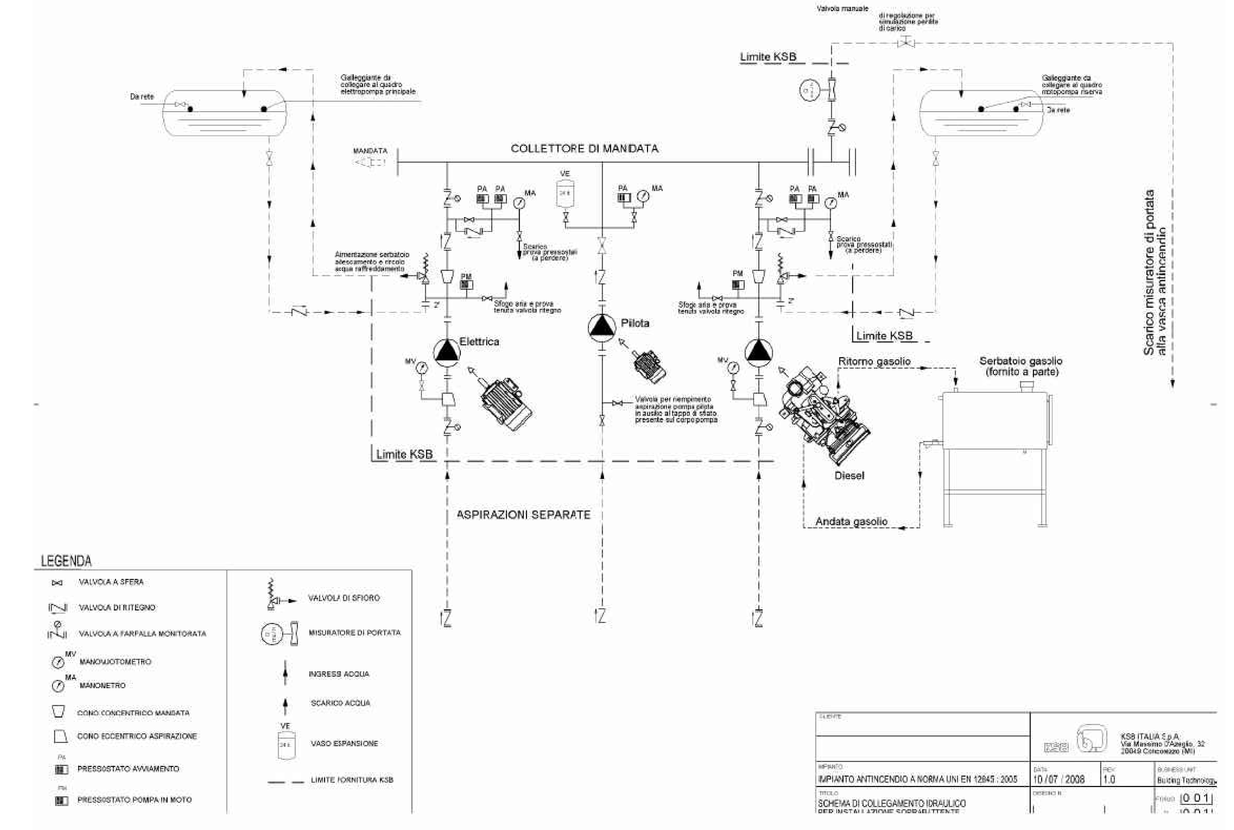

Schema funzionale: installazione soprabattente